GOLDENSEA UV

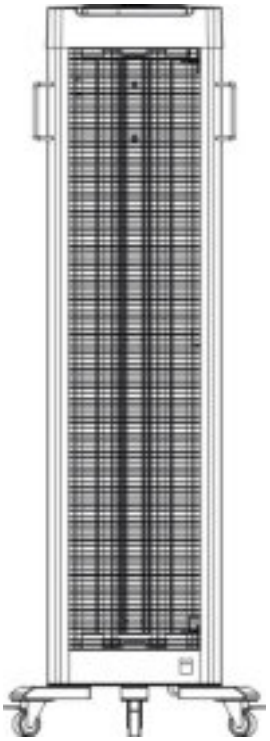

UVM216

UŽIVATELSKÁ PŘÍRUČKA

CE

Děkujeme Vám, že jste si zakoupili produkt od firmy GOLDENSEA UV a doufáme, že budete s produktem spokojeni. Před instalací a používáním UVC lampy si prosím přečtěte tento manuál.

Contents

1. Manuální zapnutí 3
2. Dálkové ovládání 3
3. Senzor pohybu 4
4. Ochrana proti náklonu 4
5. Instalace pohyblivých koleček 5
6. Manipulace s lampou 5
7. Poznámky 6
8. Doporučená doba dezinfekce 6
9. Bezpečnostní upozornění 7
10. Popis produktu 8
11. Rozměrový nákres 8
12. Výměna UV zářivky 9
13. Řešení případných potíží 10
14. Vlastnosti 11
15. Čištění a údržba 13
16. Servis 13

Napětí: AC100-240V~, 50/60Hz; **Příkon světelného zdroje** 230W; **Rozměry:** 507x442x1488mm

Tato UV lampa je určena pouze pro komerční použití v nebytových prostorech, jako jsou hotely, školy, továrny, divadla, tělocvičny, restaurace, kanceláře atd. a smí být ji používat pouze osoba, která byla k tomuto účelu speciálně vyškolena. Během provozu musí být dezinfikovaná místnost označena varovnou cedulkou, která je součástí tohoto produktu.

!!DŮLEŽITÁ BEZPEČNOSTNÍ UPOZORNĚNÍ!!

Při používání UV lampy je nezbytně nutné dodržovat tato bezpečnostní opatření:

i) Toto zařízení využívá UV zdroj záření. Vystavení tomuto záření může představovat zdravotní riziko. Nadměrné vystavení UV záření může poškodit kůži či zrak. Je proto nutné, aby UV lampu obsluhoval proškolený personál, který bude dodržovat základní bezpečnostní postupy.

ii) Údržbu a servis lampy musí provádět zaškolená osoba. Pokud bude lampa během servisu či údržby v provozu, musí mít servisní personál vhodné osobní ochranné prostředky (OOP). O doporučení a pokyny ohledně OOP se obraťte na výrobce zařízení.

iii) Při výměně zářivky lze použít pouze speciálné zářivky, pro které je zařízení označeno a určeno (viz str. 12)

iv) Použití příslušenství, které není doporučeno přímo výrobcem, může způsobit nebezpečný provoz UV lampy.

v) Nepoužívejte tento produkt k jiným účelům, než pro který je zamýšlen.

vi) Při procesu dezinfekce nesmí být v místnosti přítomni lidé, zvířana ani rostliny.

vii) UV lampa musí být bezpečně skladována, jinak by mohlo dojít k náhodnému poškození zářivky a následnému zranění obsluhy UV lampy.

1. Manuální zapnutí UV lampy (ovládací panel)

1) Ujistěte se, že jsou dveře a okna pevně zavřené.
2) Zapojte lampu do zásuvky a stiskněte tlačítko pro start <I/O> na <I>. Indikátor napájení se rozsvítí zeleně.
3) Prostřednictvím dotykového tlačítka zvolte požadovaný čas dezinfekce <30 min>, <60 min> nebo <120 mi>. Indikátor času se rozsvítí zeleně.
4) Stiskněte dotykové tlačítko Start, zvukový alarm začne pípat a po dobu 2 minut bude pravidelně blikat červený indikátor napájení. Po uplynutí 2 minut se UV lampa zapne a indikátor napájení zůstane červený.
5) Jakmile proces dezinfekce skončí, indikátor napájení se rozsvítí zeleně a zazní zvukový alarm. Poté doporučujeme otevřít dveře a okna a dezinfikovanou oblast vyvětrat

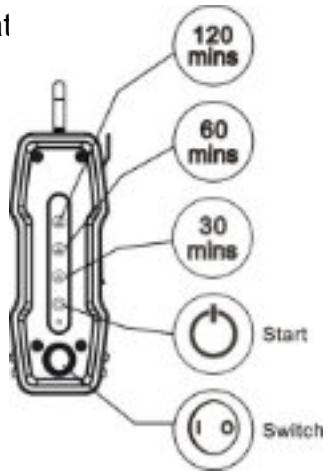

POZOR:
Nikdy se nedívejte přímo do UV lampy, ani když není v provozu. V dezinfikované místnosti nesmí být přítomni lidé, zvířata ani živé květiny. Po dezinfekci doporučujeme 30-45 minut vyvětrat.

2. Zapnutí pomocí dálkového ovladače

1) Ujistěte se, že jsou dveře a okna pevně zavřené.
2) Zapojte lampu do zásuvky a stiskněte tlačítko pro start <I/O> na <I>. Indikátor napájení se rozsvítí zeleně.
3) Prostřednictvím dotykového tlačítka zvolte požadovaný čas dezinfekce <30 min>, <60 min> nebo <120 mi>. Indikátor času se rozsvítí zeleně.
4) Na dálkovém ovladači stiskněte tlačítko Start, zvukový alarm začne pípat a po dobu 2 minut bude pravidelně blikat červený indikátor napájení. Po uplynutí 2 minut se UV lampa zapne a indikátor napájení zůstane červený.
5) Jakmile proces dezinfekce skončí, indikátor napájení se rozsvítí zeleně a zazní zvukový alarm. Poté doporučujeme otevřít dveře a okna a dezinfikovanou oblast vyvětrat.

Poznámka: Pokud se ztratí spojení mezi ovladačem a lampou, jednoduše znovu obě zařízení spárujete. Stačí zmáčkout tlačítko Start na ovladači (5 vteřin). Jeden ovladač může být použít na více UV produktů pro komerční využití.

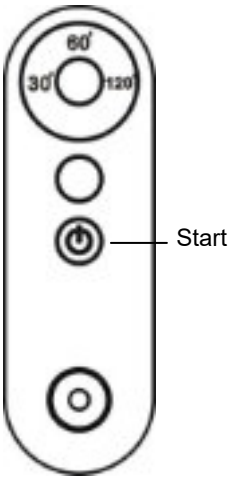

3. Senzor pohybu

1. Zapněte UV lampu, zvolte čas dezinfekce, potvrďte výběr a opusťte místnost. Po 2 minutách zvukového alarmu se UV lampa automaticky zapne a zároveň se aktivuje detektor pohybu.

2. Pokud je UV lampa zapnutá a zachytí pohyb v dosahu 3 metrů, automaticky se vypne. Jakmile je zpozorovaný předmět z dosahu (například člověk danou místnost opustí), svítidlo se automaticky zapne a proces dezinfekce pokračuje. Senzor pohybu dokáže zachytit pohyb i přes nekovové materiály, jako je například dřevěná deska, plastový materiál nebo tkanina. Betonové a kovové materiály však mohou detekci pohybu úplně znemožnit a senzor pohybu tak nemusí správně fungovat.

Poznámka: Pokud je detektor pohybu nefunkční, UV lampa se z bezpečnostních důvodů vůbec nezapne.

4. Ochrana proti náklonu

1. V případě, že se svítidlo nakloní o více než 45°, dojde automaticky k vypnutí. Tím se zabrání poškození okolí v případě pádu.

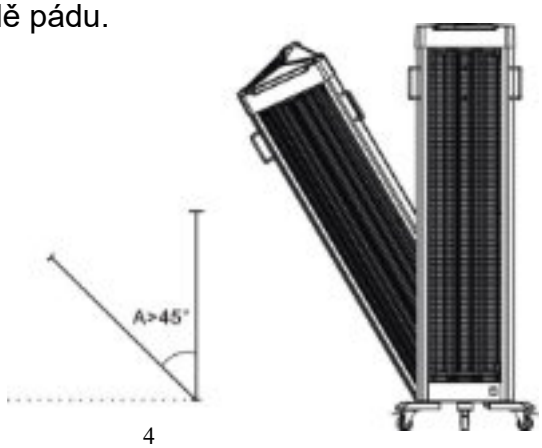

2. Pokud UV lampa spadne na zem, ujistěte se, že nedošlo k jejímu poškození (zejména zářivky). Zkontrolujte, že je lampa správně zapojená v zásuvce, vraťte ji do původní polohy a znovu zapněte (během zapnutí dodržujte bezpečnostní pokyny, viz tato příručka)

5. Instalace pohyblivých koleček

Kvůli snadnějšímu zabalení UV lampy byla 3 pohyblivá kolečka umístěna směrem k lampě. Před prvním použitím je tedy nutné instalovat správně směrem ven (viz obrázek)

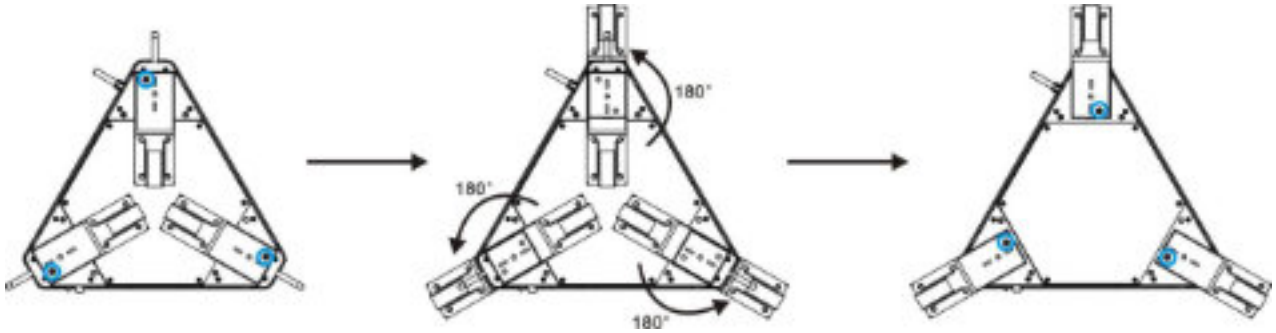

Postup:

1. Vyjměte UV lampu z krabice a ze spodu uvolněte 3 šroubky (M4x10mm), viz obrázek.
2. Otočte kolečka 180°(směrem ven).
3. Znovu upevněte šroubky, které jste v kroku 1 uvolnili. (M4x10mm).

6. Manipulace s UV lampou

Tato UV lampa je pro snadnou manipulaci vybavená 3 kolečky, držáky a bezpečnostní brzdou.

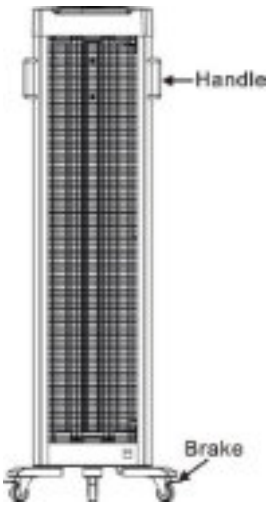

1. Než budete s UV lampou manipulovat, ujistěte se, že je vypojená ze zásuvky. Uvolnění bezpečnostní brzdy můžete provést lehce nohou, stačí ji posunout o úroveň výš.
2. Při přemisťování lampy používejte držáky na stranách zařízení, kabel přitom držte v ruce.
3. Aby nedošlo k nechtěnému samovolnému pohybu lampy, ujistěte se, že stojí na rovném povrchu a vždy použijte bezpečnostní brzdu! Stačí ji jednoduše nohou posunout dolů.

7. Poznámky

1. Pro nejefektivnější dezinfekci umístěte UV lampu ve výšce od 0cm-400cm. Pokud umístíte lampu do výšky vyšší než 400 cm, detektor pohybu nebude správně fungovat.
2. Udžujte povrch lampy čistý.
3. Ozařovaný povrch by měl být přímo ozařován ve vzdálenosti do 1 m od UV lampy. V jiném případě je třeba prodloužit čas dezinfekce.
4. UV lampa je křehká, prosíme zacházejte s ní opatrně.

Vnitřní prostory doporučujeme dezinfikovat UV zářením o intenzitě nad 1,5 W/m^2 UV lampa může dezinfikovat předměty do jednoho metru po dobu nejméně půl hodiny. Je-li vnitřní teplota nižší než 20 °C nebo vyšší než 45 °C a relativní vlhkost vyšší než 60%, je nutné delší vystavení záření. Místnost by měla být po UV dezinfekci vyvětrána. Zároveň doporučujeme počkat cca 30 min po dezinfekci, než začnete místnost znovu běžně používat.

8. Doporučená doba dezinfekce

60m^2	230W	30min
120m^2	230W	60min
240m^2	230W	120min

1. Bezpečnostní upozornění

Vlnová délka UVC záření je 253.7nm, intenzita záření ve vzdálenosti 200mm je 2501.2uw/cm².

Toto zařízení vyzařuje UVC záření a je naprosto nezbytné dodržovat základní bezpečností pokyny, uvedené v této příručce. UV lampa může být obsluhována pouze zaškolenou osobou, která byla seznámena s bezpečným používáním tohoto zařízení.

V dezinfikované místnosti nesmí být za žádných okolností přítomni lidé, zvířata ani živé rostliny. Přímé vystavení UVC záření může poškodit pokožku či zrak.

Do UV lampy se nikdy nedívejte přímo a vždy používejte ochranné prostředky (ochrana očí a pokožky). Pokud musíme provést servis UV lampy, vždy se ujistěte, že je vypnutá!

UPOZORNĚNÍ: POUŽÍVEJTE POUZE
ŽÁROVKY _TUV PL-L, 36W,0.44A_

VHODNÉ K POUŽITÍ I VE VLHKÉM
PROSTŘEDÍ

TOTO ZAŘÍZENÍ VYZAŘUJE UVC ZÁŘENÍ,
KTERÉ MŮŽE POŠKODIT POKOŽKU ČI ZRAK

10.Popis produktu

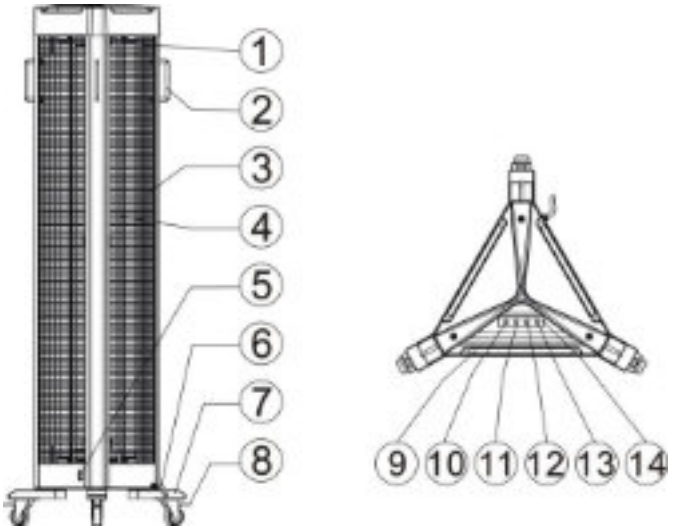

1) Otevírání mřížky
2) Držák
3) Ochranná mřížka
4) UV zářivka
5) Vypínač
6) Napájecí kabel
7) Pohyblivá kolečka
8) Bezpečnostní brzda
9) Světelné kontrolky
10) 30 min-tlačítko
11) 60 min - tlačítko
12) 120min - tlačítko
13) Start tlačítko
14) Indikátor napájení

11.Rozměrový nákres

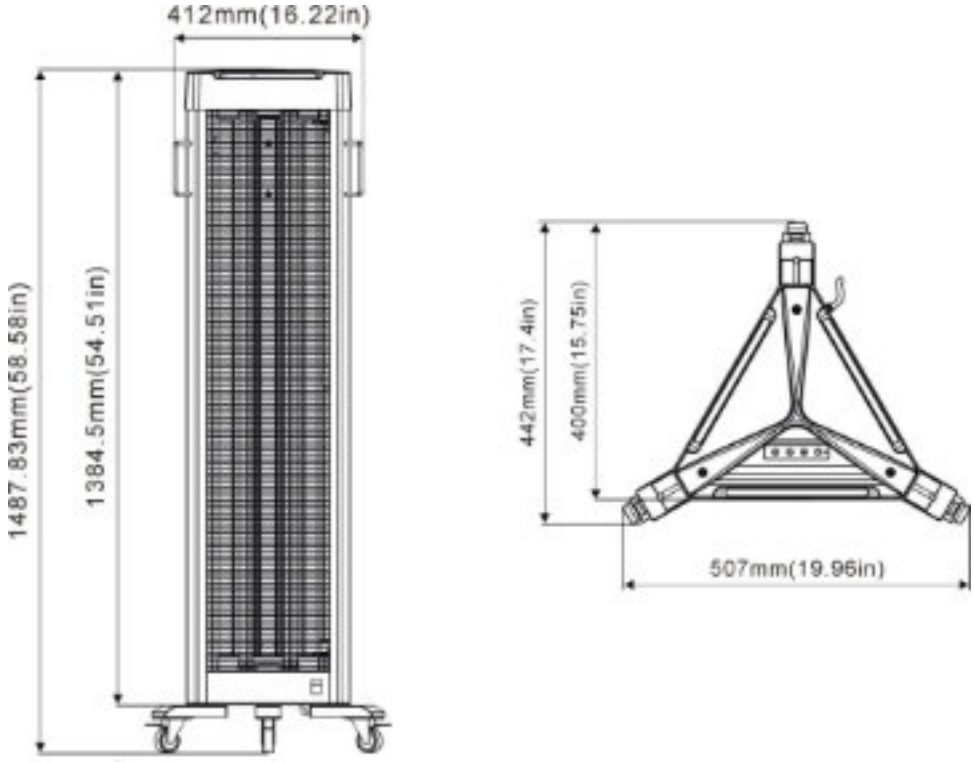

12.Výměna UV zářivky

Pro zachování účinnosti sterilizace je třeba UV zářivku vyměnit po 9 000 hodinách používání.

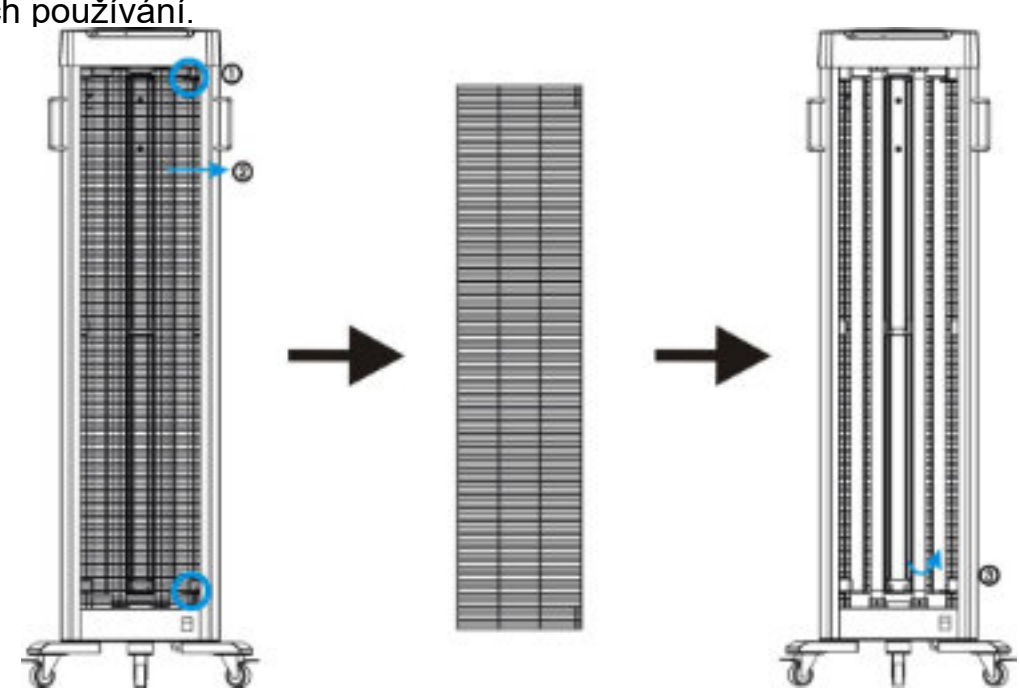

Postup:

1. Po vypnutí zařízení počkejte dokud UV zářivka vychladne (jinak by mohlo dojít k opaření kůže.

1. Vytáhněte bezpečnostní západku ① směrem zprava doleva. Tím uvolníte bezpečnostní mřížku.

2. Bezpečnostní mřížku vysuňte směrem zleva doprava ②, dokud není její levý okraj zcela vysunutý. Poté mřížku zcela vysuňte.

3. Otočte UV zářivku o 90° ③ a zářivku vyjměte (viz obrázek). Při jeji likvidaci se řiďte předpisy o likvidaci nebezpečného odpadu.

4. Vložte novou UV zářivku a znovu otočte o 90° a utáhněte. Poznámka: Vyhněte se přímému kontaktu s novou UV zářivkou, mohla by se snížit učinnost UV záření. Při manipulaci s novou UV zářivka doporučujeme nosit ochranné rukavice.

5. Na UV lampu opět nainstalujte ochrannou mřížku a zatlačte dolů zajišťovací západky ① na obou stranách zařízení. Zařízení je nyní připraveno k použití.

11.Řešení problémů

11.1 Co dělat, když UV lampa nefunguje?

1. Ujistěte se, že je UV lampa zapojená ve fungující zásuvce.
2. Ujistěte se, že je zástrčka správně zapojená a terminál správně připojen.
3. Pokud problémy se zařízením stále přetrvávají, obraťte se na místního prodejce nebo náš zákaznický servis.

11.2 Jak často je třeba měnit UV zářivku?

1. Aby byl germicidní účinek UV lampy co nejefektivnější, je třeba měnit UV zářivku po 9000 hodinách provozu.
2. Pokud UV zářivka problikává, je třeba ji vyměnit za novou. Obraťte se na dodavatele a požádejte o výměnu zářivky. Postup při výměně je popsán v tomto manuálu.
3. Po použití se mohou na zářivce objevit černé skvrnky. Je to běžné a neznamená to poruchu ani poškození UV zářivky.

11.3 Zvukové a světelné upozornění

Stav	Zvukové upozornění	Světelné upozornění
Standby	-	Zelené nepřerušované
Opožděný start	Pravidelné pípání po 2 minutách, v posledních 10 vteřinách se interval mezi pípnutím zkracuje.	Červené přerušované, každých 10 vteřin. V posledních 10 vteřinách se interval mezi bliknutím zkracuje.
Spuštění	UV lampa se spustí po 15 vteřinách od posledního pípnutí	Červené nepřerušované, spustí se poté, co skončí zvukové upozornění
V provozu	1 zapípání každých 10 vteřin	Červené nepřerušované
Senzor pohybu	2 zapípání každých 10 vteřin	Červené a zelené přerušované
Ukončení cyklu	3 zapípání každých 10 vteřin	Zelené nepřerušované

14.Vlastnosti

Světelný zdroj

- Zářivka:
  TUV 36W SLV/6 T8 (PHILIPS) nebo
  HNS 36W G13 (G36T8/OF) PURITEC UV-C germicidní nízkotlaková lampa (OSRAM)
- Dlouhá životnost: 9,000 H

Vlastnosti:

- 2 minutový opožděný start
- Senzor pohybu
- Zvukové upozornění
- Světelné upozornění
- 3 možnosti délky dezinfekce
- Vypínač
- Ovládácí panel a dotyková tlačítka
- Dálkové ovládání (funguje i skrze stěnu)
- Ochrana proti náklonu

Produkt:

Ultrafialová lampa pro komerční využití

Weight

přibližně 14.3 kg

Příslušenství:

UV zářivka		Součást balení
Dálkový ovladač (baterie: CR2025)	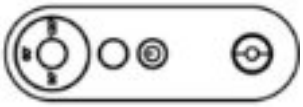	Součást balení
UV ochranné brýle	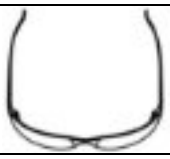	Součást balení

Výstražná cedulka		Součást balení
UV měřič záření		Možné dokoupit

13.Čištění a údržba

1. Pro docílení co nejvíce účinné dezinfekce je třeba UV lampu udžovat v čistém stavu.
2. K čistění lampy i zářivky používejte čistý hadřík.
3. Nepoužívejte žádné čisticí prostředky, mohlo by dojít k rozbití zářivky.
4. Nikdy přímo nestříkejte prostředky/vodu na UV lampu, mohlo by dojít k jejímu poškození.
5. Pokud potřebujete náhradní díly, obraťte se prosím na svého dodavatele.

14.Servis

Pokud potřebujete servis Vaší UV lampy, obraťte se prosím na autorizovaného distributora GOLDENSEA UV. Pro Českou republiku a Slovensko kontaktujte
PRO MUSIC, s.r.o.
Email: support@promusic.cz
Tel: +420 499 735 010 (Po-Pá 8:30-17:00), hot line: +420 775 328 292
Adresa: PRO MUSIC, s.r.o., Horská 922, 541 01 Trutnov, Česká republika

**Veškeré informace obsažené v tomto manuálu se mohou kdykoliv změnit bez předchozího opozornění.*