GOLDENSEA UV

UVP36

Uživatelská příručka

CE

Děkujeme Vám, že jste si zakoupili produkt od firmy GOLDENSEA UV a doufáme, že budete s produktem spokojeni. Před instalací a používáním UVC lampy si prosím přečtěte tento manuál.

Obsah

1. **Manuální zapnutí lampy** 3
2. **Dálkové ovládání** 3
3. **Senzor pohybu** 4
4. **Automatická ochrana proti náklonu** 4
5. **Poznámky** 5
6. **Doporučená doba dezinfekce** 5
7. **Bezpečnostní upozornění** 5
8. **O produktu** 7
9. **Rozměrový nákres** 7
10. **Výměna UV zářivky** 8
11. **Řešení problémů** 8
12 **Vlastnosti** 9
13. **Čištění a údržba** 1 0
14. **Servis** 10

Napětí AC 100-120V~, 50/60Hz; AC 220-240V~, 50/60Hz **Příkon světelného zdroje:** 45W; **Rozměry:** 165x165x451mm

Tato UVC lampa je určena pro použití v domácnosti, například v kuchyni, ložnici, pracovně, obýváku a podobně. Může být obsluhováno pouze zodpovědnou dospělou osobou, která se bude řídit tímto manuálem. Mějte prosím na paměti, že v dosahu UVC lampy nesmí být přítomni lidé, domácí mazlíčci, ani živé květiny.

!!DŮLEŽITÁ BEZPEČNOSTNÍ UPOZORNĚNÍ!!

Při používání UV lampy je nezbytně nutné dodržovat tato bezpečnostní opatření:

i) Toto zařízení využívá UV zdroj záření. Vystavení tomuto záření může představovat zdravotní riziko. Nadměrné vystavení UV záření může poškodit kůži či zrak. Je proto nutné, aby UV lampu obsluhoval proškolený personál, který bude dodržovat základní bezpečnostní postupy.

ii) Údržbu a servis lampy musí provádět zaškolená osoba. Pokud bude lampa během servisu či údržby v provozu, musí mít servisní personál vhodné osobní ochranné prostředky (OOP). O doporučení a pokyny ohledně OOP se obraťte na výrobce zařízení.

iii) Při výměně zářivky lze použít pouze speciálné zářivky, pro které je zařízení označeno a určeno (viz str. 12)

iv) Použití příslušenství, které není doporučeno přímo výrobcem, může způsobit nebezpečný provoz UV lampy.

v) Nepoužívejte tento produkt k jiným účelům, než pro který je zamýšlen.

vi) Při procesu dezinfekce nesmí být v místnosti přítomni lidé, zvířana ani rostliny.

vii) UV lampa musí být bezpečně skladována, jinak by mohlo dojít k náhodnému poškození zářivky a následnému zranění obsluhy UV lampy.

1. Manuální zapnutí lampy

1) Ujistěte se, že jsou okna i dveře pevně zavřená.

2) Zapojte zařízení do zásuvky. Lampu odemknete současným stisknutím tlačítka Start a Zamknout po dobu 3 vteřin. Po odemknutí uslyšíte zvukové upozornění (pípnutí)

3) Zvolte čas dezinfekce <15 min>, <30 min> nebo <60min>. Kontrolka (dotykové tlačítko) se rozsvítí zeleně.

4) Po stisknutí tlačítka Start se na 30 vteřin rozezní zvukový alarm. To Vám poskytne čas opustit danou místnost. UV lampa se poté automaticky zapne.

5) Jakmile proces dezinfekce skončí, kontrolka dotykového tlačítka zhasne a zazní zvukový alarm. Doporučujeme otevřít dveře a okna a řádně dezinfikovanou oblast vyvětrat.

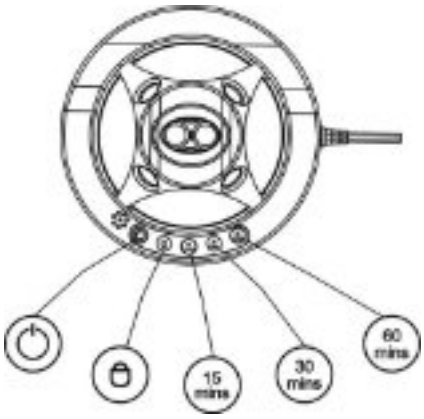

UPOZORNĚNÍ
Nikdy se nedívejte přímo do UV lampy, ani když není v provozu. V dezinfikované místnosti nesmí být přítomni lidé, zvířata ani živé květiny. Po dezinfekci doporučujeme 30-45 minut vyvětrat.

2. Zapnutí pomocí dálkového ovladače

1) Ujistěte se, že jsou okna i dveře pevně zavřená.

2) Zapojte zařízení do zásuvky. Lampu odemknete současným stisknutím tlačítka Start a Zamknout po dobu 3 vteřin. Po odemknutí uslyšíte zvukové upozornění (pípnutí)

3) Na dálkovém ovladači zvolte čas dezinfekce <15 min>, <30 min> nebo <60min>. Kontrolka (dotykové tlačítko) se rozsvítí zeleně.

4) Po stisknutí tlačítka Start se na 30 vteřin rozezní zvukový alarm. UV lampa se poté automaticky zapne.

5) Jakmile proces dezinfekce skončí, kontrolka dotykového tlačítka zhasne a zazní zvukový alarm. Doporučujeme otevřít dveře a okna a řádně dezinfikovanou oblast vyvětrat.

Poznámka: Pokud se ztratí spojení mezi ovladačem a lampou, jednoduše znovu obě zařízení spárujete. Stačí zmáčkout tlačítko Start na ovladači (5 vteřin). Jeden ovladač může být použít na více UV produktů pro komerční využití.

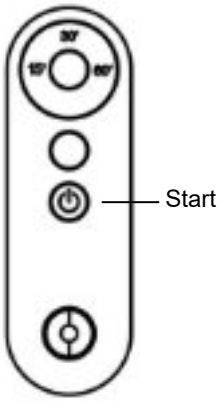

3. Senzor pohybu

1. Zapněte UV lampu, zvolte čas dezinfekce, potvrďte výběr a opusťte místnost. Po 30 vteřinách zvukového alarmu se UV lampa automaticky zapne a zároveň se aktivuje detektor pohybu.

2. Pokud je UV lampa zapnutá a zachytí pohyb v dosahu 3 metrů, automaticky se vypne. Jakmile je zpozorovaný předmět z dosahu (například člověk danou místnost opustí), svítidlo se automaticky zapne a proces dezinfekce pokračuje. Senzor pohybu dokáže zachytit pohyb i přes nekovové materiály, jako je napříkla d dřevěná deska, plastový materiál nebo tkanina. Betonové a kovové materiály však mohou detekci pohybu úplně znemožnit a senzor pohybu tak nemusí správně fungovat.

Poznámka: Pokud je detektor pohybu nefunkční, UV lampa se z bezpečnostních důvodů vůbec nezapne.

4. Ochrana proti náklonu

1. V případě, že se svítidlo nakloní o více než 45°, dojde k automatickému vypnutí. Tím se zabrání poškození okolí v případě pádu.

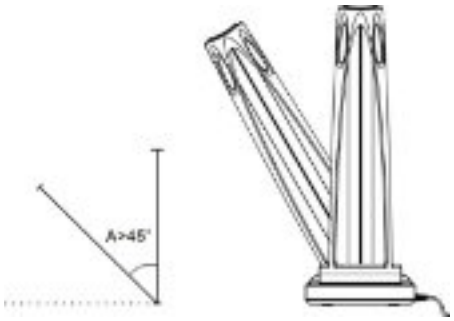

2. Pro znovuuvedení do provozu postavte UV lampu na rovnou plochu a zkontrolujte, zda-li je správně zapojená. Znovu lampu zapněte podle kroku 1 nebo 2 v tomto návodu.

5. Poznámky

1. Pro nejefektivnější dezinfekci umístěte UV lampu ve výšce od 0cm-400cm. Pokud umístíte lampu do výšky vyšší než 400 cm, detektor pohybu nebude správně fungovat.
2. Udžujte povrch lampy čistý.
3. Ozařovaný povrch by měl být přímo ozařován ve vzdálenosti do 1 m od UV lampy. V jiném případě je třeba prodloužit čas dezinfekce.
4. UV lampa je křehká, prosíme zacházejte s ní opatrně.

Vnitřní prostory doporučujeme dezinfikovat UV zářením o intenzitě nad 1,5 W/m^2 UV lampa může dezinfikovat předměty do jednoho metru po dobu nejméně půl hodiny. Je-li vnitřní teplota nižší než 20 ° C nebo vyšší než 45 ° C a relativní vlhkost vyšší než 60%, je nutné delší vystavení záření. Místnost by měla být po UV dezinfekci vyvětrána. Zároveň doporučujeme počkat cca 30 min po dezinfekci, než začnete místnost znovu běžně používat.

5. Doporučená doba dezinfekce

5m^2	45W	15min
10m^2	45W	30min
20m^2	45W	60min

6. Bezpečnostní upozornění

Vlnová délka UVC záření je 253.7nm, intenzita záření ve vzdálenosti 200mm je 2501.2uw/cm².

Toto zařízení vyzařuje UVC záření a je naprosto nezbytné dodržovat základní bezpečností pokyny, uvedené v této příručce. UV lampa může být obsluhována pouze dospělou osobou, která byla seznámena s bezpečným používáním tohoto zařízení.

V dezinfikované místnosti nesmí být za žádných okolností přítomni lidé, zvířata ani živé rostliny. Přímé vystavení UVC záření může poškodit pokožku či zrak.

Do UV lampy se nikdy nedívejte přímo a vždy používejte ochranné prostředky (ochrana očí a pokožky). Pokud musíme provést servis UV lampy, vždy se ujistěte, že je vypnutá!

UPOZORNĚNÍ: POUŽÍVEJTE POUZE
ŽÁROVKY _TUV PL-L, 36W,0.44A_

VHODNÉ K POUŽITÍ I VE VLHKÉM
PROSTŘEDÍ

TOTO ZAŘÍZENÍ VYZAŘUJE UVC ZÁŘENÍ, KTERÉ
MŮŽE POŠKODIT POKOŽKU ČI ZRAK

8. Popis produktu

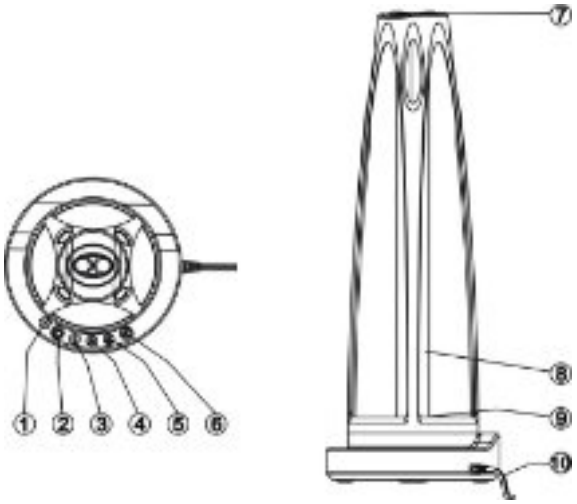

1) Zvukové upozornění
2) Start - tlačítko
3) Lock (zámek)- tlačítko
4) 15 min - tlačítko
5) 30 min- tlačítko
6) 60 min- tlačítko
7) kryt
8) UV zářivka
9) Bezpečnostní západka na UV zářivku
10) Napájecí kabel

9. Rozměrový nákres

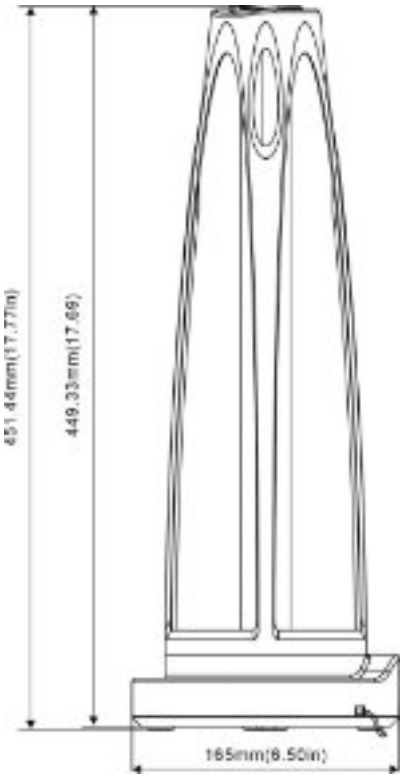

10.Výměna UV zářivky

Pro zachování účinnosti sterilizace je třeba UV zářivku vyměnit po 9 000 hodinách používání.

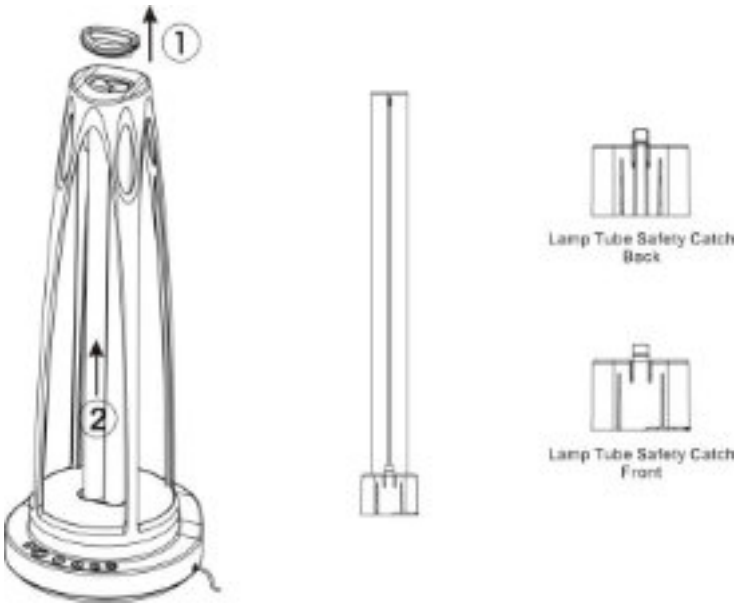

Postup:

1. Počkejte, dokud UV zářivka nevychladne.
2. Sundejte kryt ① místěný na vrchní straně lampy.
3. Odendejte bezpečnostní záchytku a vysuňte UV zářivku z držáku směrem nahoru, jak je znázorněno na obrázku ②.

Poznámka: Při likvidaci zářivky se řiďte předpisy o toxických a nebezpečných odpadech.

4. Vložte novou UV trubici do držáku zařízení a zatlačte UV trubici dolů, dokud nezapadne na místo správně a pevně.
Poznámka: Vyhněte se přímému kontaktu s novou UV zářivkou, mohla by se snížit učinnost UV záření. Při manipulaci s novou UV zářivka doporučujeme nosit ochranné rukavice.

5. K držáku UV trubice připevněte zpět bezpečnostní západku .
6. Připevněte zpět kryt. UV lampa je nyní připravena k použití.

11.Řešení potíží

11.1 Co dělat, když UV lampa nefunguje?

1. Ujistěte se, že je UV lampa zapojená ve fungující zásuvce.
2. Ujistěte se, že je zástrčka správně zapojena a terminál správně připojen.
3. Pokud problémy se zařízením stále přetrvávají, obraťte se na místního prodejce nebo náš zákaznický servis.

11.2 Jak často je třeba měnit UV zářivku?

1. Aby byl germicidní účinek UV lampy co nejefektivnější, je třeba měnit UV zářivku po 9000 hodin provozu.
2. Pokud UV zářivka problikává, je třeba ji vzměnit za novou. Obraťte se na dodavatele a požádejte o výměnu zářivky. Postup při výměně je popsán v tomto manuálu.

11.3 Zvukové upozornění

Stav	Zvukové upozornění
Standby	-
Opožděný start	Pravidelné pípání po 10 vteřinách; v posledních 10 vteřinách se interval mezi pípnutím zkracuje
Spuštění lampy	UV lampa se spustí po 15 vteřinách od posledního pípnutí
V provozu	Jedno pravidelné pípnutí
Senzor pohybu	Dvojité pípnutí každých 10 vteřin
Konec cyklu	3x trojité pípnutí každých 10 vteřin
Ochrana proti náklonu	4 pípnutí každých 10 vteřin

12.Vlastnosti

Světelný zdroj

- Zářivka
  TUV 4W FAM/10X25BOX (PHILIPS) nebo
  HNS 4W G5(G4T5/OF)PURITEC UV-C Germicidní nízkotlaková lampa (OSRAM)
- Dlouhá životnost: až 9,000 H

Vlastnosti:

- Opožděný start (30 vteřin)
- Senzor pohybu
- Zvukové upozornění a světelné upozornění
- 3 možnosti délky dezinfekce
- Ovládácí panel s dotykovými tlačítky
- Dálkové ovládání skrze zeď
- Ochrana proti náklonu

- Intenzita záření ve vzdálenosti 200 mm:205.83uw/cm
- Vlnová délka: 253.7nm²

Typ produktu:
Ultrafialová dezinfekční lampa pro domácnosti

Hmotnost
Přibližně: 0.77 kg

Příslušenství

UV zářivka		Součást balení
Dálkové ovládání(typ baterie CR2025)	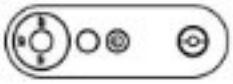	Součást balení
UV ochranné brýle	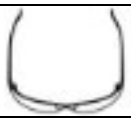	Možné dokoupit
UV měřicí zařízení		Možné dokoupit

13.Čištění a údržba

1. Pro docílení co nejvíce účinné dezinfekce je třeba UV lampu udžovat v čistém stavu.
2. K čistění lampy i zářivky používejte čistý hadřík.
3. Nepoužívejte žádné čisticí prostředky, mohlo by dojít k rozbití zářivky.
4. Nikdy přímo nestříkejte prostředky/vodu na UV lampu, mohlo by dojít k jejímu poškození.
5. Pokud potřebujete náhradní díly, obraťte se prosím na svého dodavatele.

14.Servis

Pokud potřebujete servis Vaší UV lampy, obraťte se prosím na autorizovaného distributora GOLDENSEA UV. Pro Českou republiku a Slovensko kontaktujte
PRO MUSIC, s.r.o.
Email: support@promusic.cz
Tel: +420 499 735 010 (Po-Pá 8:30-17:00), hot line: +420 775 328 292
Adresa: PRO MUSIC, s.r.o., Horská 922, 541 01 Trutnov, Česká republika
**Veškeré informace obsažené v tomto manuálu se mohou kdykoliv změnit bez předchozího upozornění*